SC1F-B2

7/8-14 UNF • Q_{max} 120 l/min (32 GPM) • p_{max} 420 bar (6100 PSI)

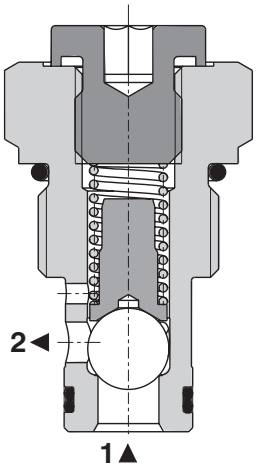

技术特征

- 硬化处理的精密部件
- 锐边钢阀座可增强耐污性能
- 无泄漏关闭，长使用寿命适用于快速循环场合
- 大流量通流能力
- 偏置弹簧可选以调节背压
- 标准系列的阀进行镀锌保护处理并可以经受ISO 9227标准下的 240 h 盐雾测试

功能描述

该螺纹插装式液压单向阀用作阻断或负载保持元件。
该阀有一个由弹簧关闭的球阀，当1口有足够的压力时阀开启，流体流向2口。

符号	

技术参数

阀尺寸 / 插装孔腔体		7/8-14 UNF-2A / B2				
最大流量	l/min (GPM)	120 (31.7)				
最高工作压力	bar (PSI)	420 (6090)				
钳制压力	bar	0.5	1.5	3.5	5.0	7.0
	(PSI)	(7.3)	(21.8)	(50.8)	(72.5)	(101.5)
流体温度范围 (丁腈橡胶)	°C (°F)	-30 .... +100 (-22 ... +212)				
流体温度范围 (氟橡胶)	°C (°F)	-20 .... +120 (-4 ... +248)				
质量	kg (lbs)	0.12 (0.27)				

		数据手册	说明类型
总体信息		GI_0060	产品信息与工作条件
阀体	管式安装	SB_0018	SB-B2*
	叠加式安装	SB-04(06)_0028	SB-*B2*
安装孔腔细节/成形工具		SMT_0019	SMT-B2*
备件		SP_8010	

特性曲线 在 ν = 32 mm²/s (156 SUS) 下测定

压降-流量特性曲线

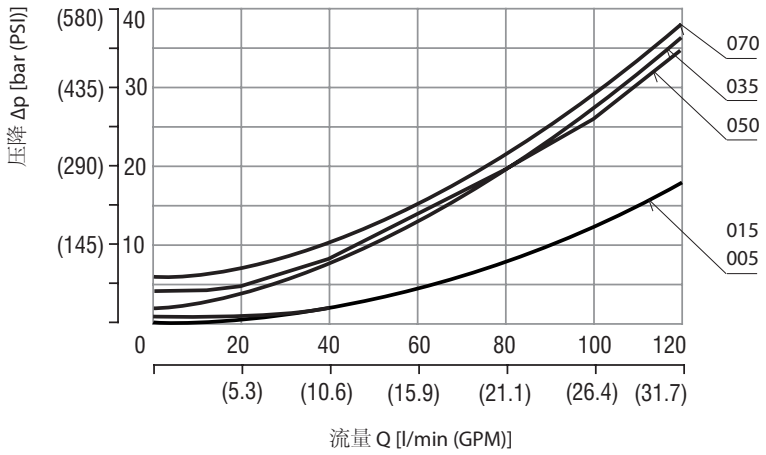

外形尺寸 单位为 毫米 (英寸)

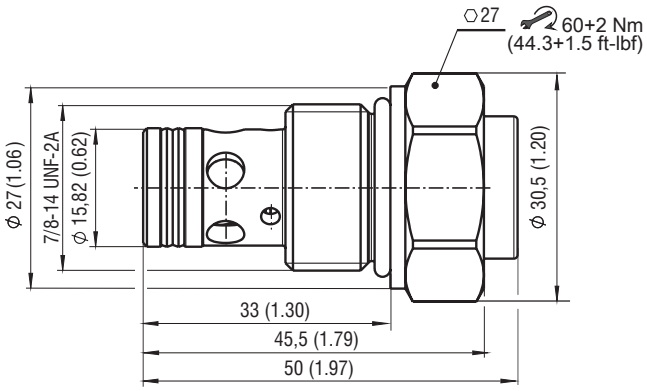

订货代码

SC1F-B2 / □ □ □ - □

表面处理

A	镀锌 (ZnCr-3), ISO 9227 (240 h)
B	镀锌 (ZnNi), ISO 9227 (520 h)

密封

无指定	丁腈橡胶
V	氟橡胶

钳制压力

000	无弹簧
002	0.2 bar (2.9 PSI)
005	0.5 bar (7.3 PSI)
010	1.0 bar (14.6 PSI)
015	1.5 bar (21.8 PSI)
020	2.0 bar (29.2 PSI)
035	3.5 bar (50.8 PSI)
050	5.0 bar (73 PSI)
070	7.0 bar (101.5 PSI)

单向阀, 球阀式
7/8-14 UNF

高性能型 H