LV1-063/M

06通径 (D03) • Q_{max} 40 l/min (11 GPM) • p_{max} 320 bar (4600 PSI)

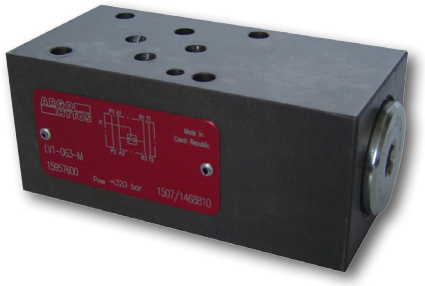

技术特征

- 球阀式负载梭阀，连接安装尺寸符合 ISO 4401,DIN 24340 (CETOP 03)
- 叠加式设计可用于垂直堆叠式集成
- 可快速响应负载方向的变化
- 硬化处理的精密部件
- 锐边钢阀座可增强耐污性能
- 无泄漏关闭，长使用寿命适用于快速循环场合
- 大流量通流能力
- 标准系列的阀体经过磷化处理，钢部件进行镀锌保护处理并可以经受ISO 9227标准下的 240 h 盐雾测试

功能描述

高压叠加式梭阀，可用垂直堆叠式集成，用于选择1口与2口中的较高压侧油液的压力信号。1口与 3口之间靠锐边钢阀座保证无泄漏。

符号

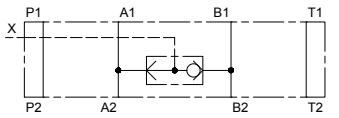

ISO 4401-03-02-0-05

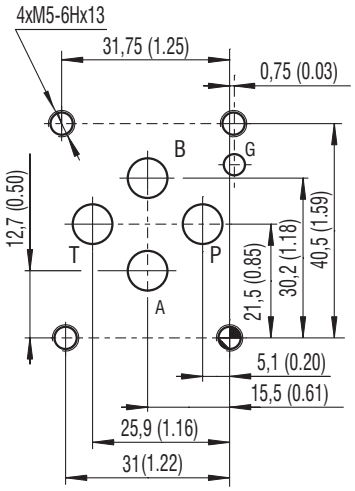

P, A, B, T口
最大值 ∅7.5 mm (0.29)

技术参数

阀通径		06 (D03)
最大流量	l/min (GPM)	40 (10.6)
最高工作压力	bar (PSI)	320 (4640)
流体温度范围 (丁腈橡胶)	°C (°F)	-30 .... +100 (-22 ... +212)
流体温度范围 (氟橡胶)	°C (°F)	-20 .... +120 (-4 ... +248)
质量	kg (lbs)	1.17 (2.58)

	数据手册	说明类型
总体信息	GI_0060	产品信息与工作条件
安装连接尺寸 / 容许误差	SMT_0019	06通径
备件	SP_8010	

特性曲线 在 ν = 32 mm²/s (156 SUS) 下测定

压降-流量特性曲线

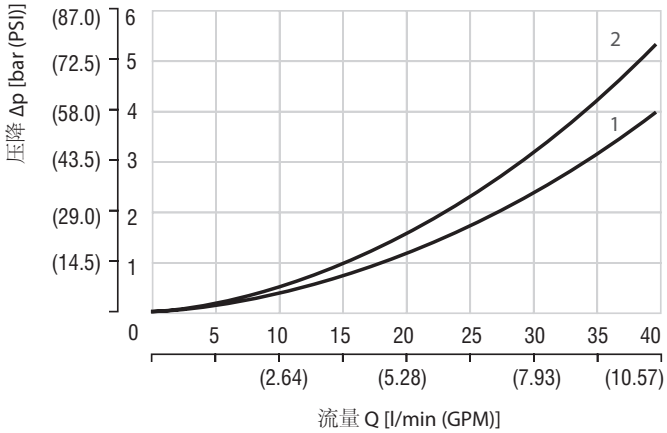

	流向
1	A → X
2	B → X

外形尺寸 单位为 毫米 (英寸)

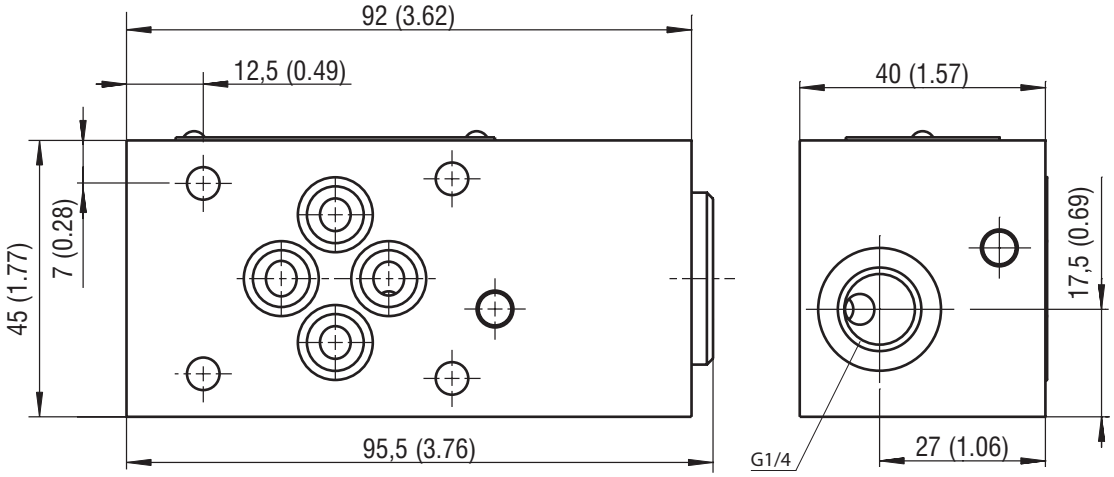

订货代码

LV1-063 / M [ ] - [ ]

叠加式负载梭阀, 球阀式

型号
叠加式

无指定
V

密封
丁腈橡胶
氟橡胶

表面处理

无指定	阀体磷化处理, 钢材料部件
	镀锌 (ZnCr-3), ISO 9227 (240 h)
A	镀锌 (ZnCr-3), ISO 9227 (240 h)
B	镀锌 (ZnNi), ISO 9227 (520 h)