Stavebnicový systém pro komory B2 (C-10-2) a B3 (C-10-3)

Popis funkce

Princip stavebnice: tři typy řídicích (pilotních) ventilů použitelných pro montáž do dvou hlavních stupňů – pro přepouštěcí a pro redukční ventily

Řídicí stupeň:

SR1E2-A2_5193
přepínací

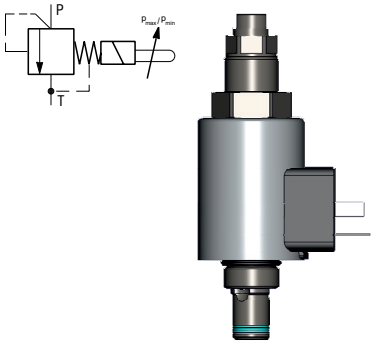

SR1P2-A2_5122
proporcionální

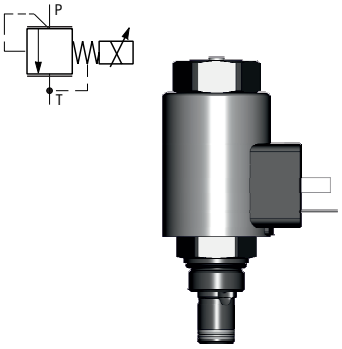

SRN1P1-A2_5137
proporcionální s negativní charakteristikou

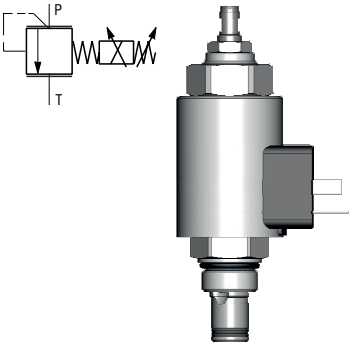

Hlavní stupeň:

SR6H-B2
hlavní stupeň pro přepouštěcí ventily

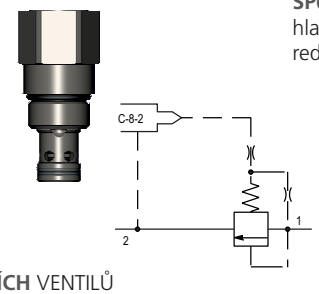

ŘADA TLAKOVÝCH **PŘEPOUŠTĚCÍCH** VENTILŮ

KOMORA B2 (C-10-2)

SP6H-B3
hlavní stupeň pro redukční ventily

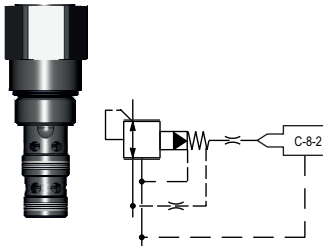

ŘADA TLAKOVÝCH **REDUKČNÍCH** VENTILŮ

KOMORA B3 (C-10-3)

Technické parametry

- Vysoká variabilita ventilů stavebnice
- Jednotná komora B2 (C-10-2) se závitem 7/8-14 UNF pro vestavbu tlakových přepouštěcích ventilů, včetně mechanicky nastavitelných
- Jednotná komora B3 (C-10-3) se závitem 7/8-14 UNF pro vestavbu tlakových redukčních ventilů, včetně mechanicky nastavitelných
- Stejné řídicí ventily pro tlakové přepouštěcí a redukční ventily
- Snížení skladových zásob při zachování široké nabídky typů ventilů
- Řídicí (pilotní) stupně lze použít jako přímo řízené tlakové přepouštěcí ventily pro nízký objemový průtok do 1,5 l/min

Objednací kód hlavních stupňů

Název	Komora	Označení	Objednací kód
Hlavní stupeň pro přepouštěcí ventily	B2	SR6H-B2/H-B	40459600
		SR6H-B2/HV-A	29248100
Hlavní stupeň pro redukční ventily	B3	SP6H-B3/H-B	40459700
		SP6H-B3/HV-A	29248000

SR6H-B2 / H □-□

Hlavní stupeň externě řízený šoupátkový přepouštěcí ventil

Povrchová ochrana zinkováním
A 240 h
B 520 h
v NSS dle ISO 9227

Materiál těsnění
Bez označení NBR
V FPM (Viton)

Provedení
High performance

SP6H-B3 / H □-□

Hlavní stupeň externě řízený šoupátkový redukční ventil

Povrchová ochrana zinkováním
A 240 h
B 520 h
v NSS dle ISO 9227

Materiál těsnění
Bez označení NBR
V FPM (Viton)

Provedení
High performance

Více informací o řídicích ventilech a výsledných sestavách naleznete v příslušných katalogových listech.

VESTAVNÉ TLAKOVÉ PŘEPOUŠTĚCÍ VENTILY

Řídicí (pilotní) ventily,
přímo řízené,
se závitem 3/4-16 UNF

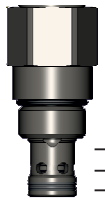

SR6H-B2 hlavní stupeň
se závitem 7/8-14 UNF

SR1E2-A2
ovládaný elektromagnetem
(HC_5193)

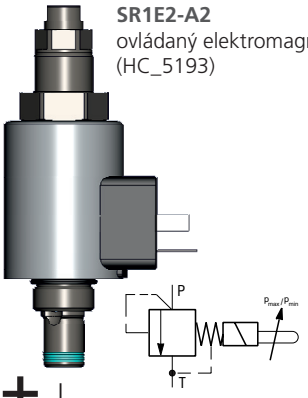

SR1P2-A2
proporcionální
(HC_5122)

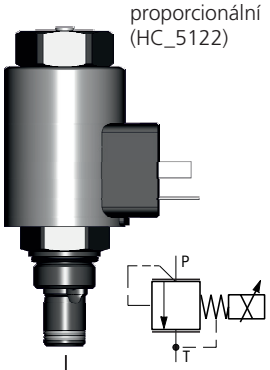

SRN1P1-A2
proporcionální,
s negativní
charakteristikou
(HC_5137)

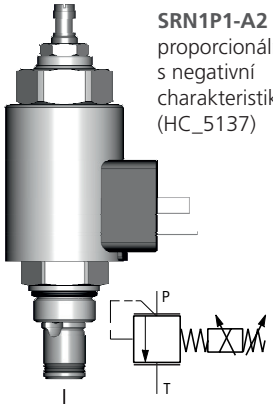

SR4E2-B2
tlakový přepouštěcí ventil,
nepřímo řízený,
ovládaný elektromagnetem
(HC_5068)

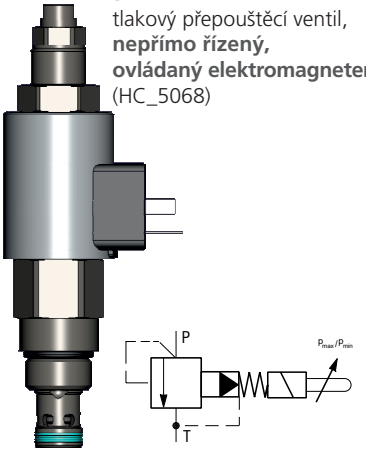

SR4P2-B2
proporcionální
tlakový přepouštěcí ventil,
nepřímo řízený
(HC_5117)

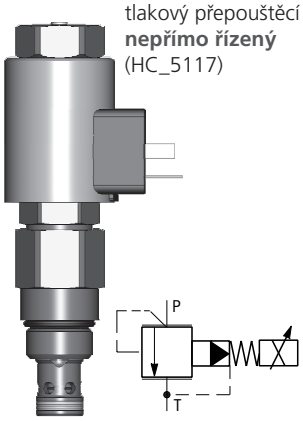

SRN4P1-B2
proporcionální
tlakový přepouštěcí
ventil,
nepřímo řízený,
s negativní
charakteristikou
(HC_5138)

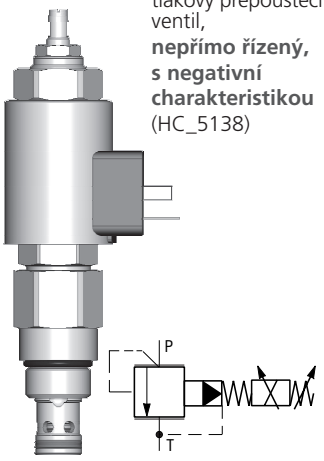

Komora pro vestavbu
ventilu B2 (C-10-2)
s připojovacím
závitem 7/8-14 UNF

VESTAVNÉ TLAKOVÉ REDUKČNÍ VENTILY

Řídicí (pilotní) ventily,
přímo řízené,
se závitem 3/4-16 UNF

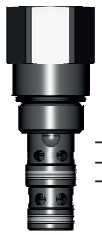

SP6H-B3 hlavní stupeň
se závitem 7/8-14 UNF

SR1E2-A2
ovládaný elektromagnetem
(HC_5193)

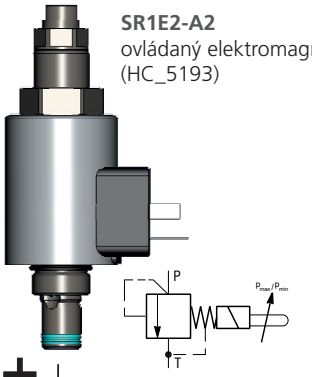

SR1P2-A2
proporcionální
(HC_5122)

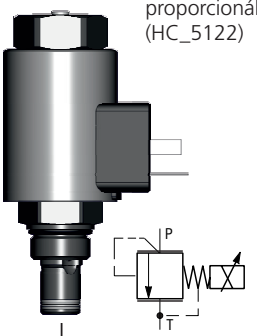

SRN1P1-A2
proporcionální,
s negativní
charakteristikou
(HC_5137)

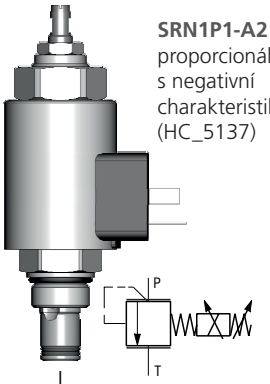

SP4E1-B3
tlakový redukční ventil
nepřímo řízený,
ovládaný
elektromagnetem
(HC_5074)

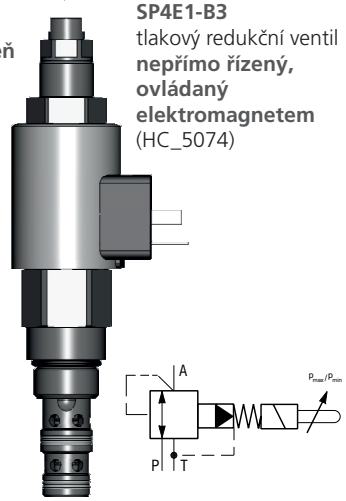

SP4P2-B3
proporcionální
tlakový redukční ventil
nepřímo řízený
(HC_5123)

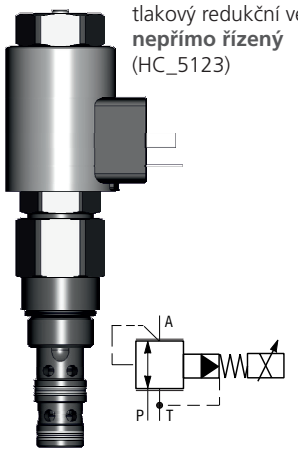

SPN4P1-B3
proporcionální
tlakový redukční ventil
nepřímo řízený,
s negativní
charakteristikou
(HC_5139)

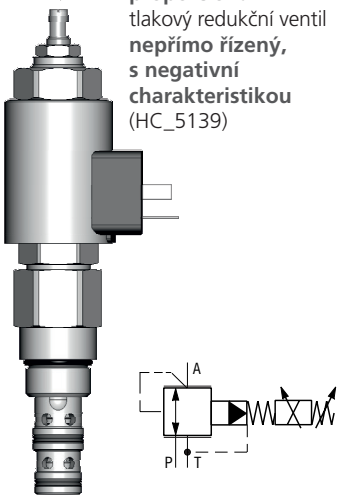

Komora pro vestavbu
ventilu B3 (C-10-3)
s připojovacím
závitem 7/8-14 UNF